SEGAOSSA 1830 E

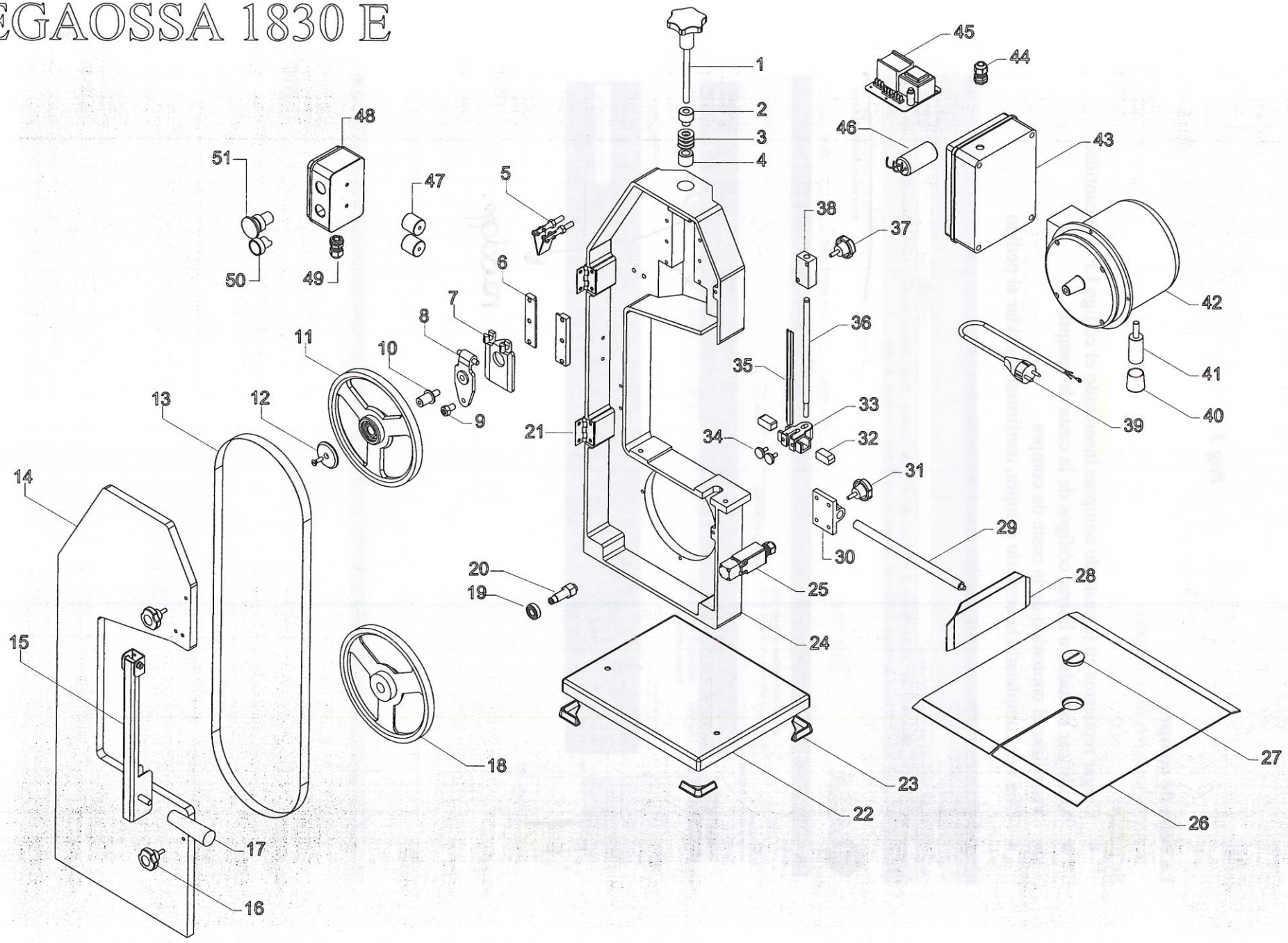

DATA ULTIMA MODIFICA	22/02/2012
NOTE	

SEGAOSSA 1830 E (CE)

N.	Denominazione	Codice
1	POMOLO TENDILAMA INOX	F2538
2	DISTANZIALE MASCHIO	F2539
3	MOLLA TENDILAMA	F2540
4	DISTANZIALE FEMMINA	F2541
5	RASCHIATORE COMPLETO	F2542
6	LARDONI A COPPIA	F2543
7	PORTASLITTA	F2544
8	SLITTA	F2545
	SLITTA COMPLETA DI PERNO E VITE	F2546
9	VITE REGISTRO PULEGGIA	F2547
10	PERNO PULEGGIA	F2548
11	PULEGGIA SUPERIORE COMPLETA	F2592
12	PARAPOLVERE	F2550
13	ANELLI SEGAOSSA ACCIAIO	FSG111
14	SPORTELLO ANODIZZATO	F2593
	SPORTELLO VERNICIATO	F2594
15	SPINGICARNE INOX	F2595
16	POMOLO 6x40 (n.2 pz.)	F2554
17	POMOLO SPINGICARNE	F2555
18	PULEGGIA INFERIORE	F2596
19	CUSCINETTO PER PERNO	F2557
20	PERNO FERMALAMA	F2558
21	CERNIERE (n.2 pz.)	F2559
22	BASE INOX	F2597
23	PIEDINI BASE (n.4 pz.)	F2598
24	CORPO ANODIZZATO	F2599
	CORPO VERNICIATO	F2600
25	MICRO INTERRUTTORE	F2562
26	PIANO LAVORO INOX	F2601
27	TASSELLO NYLON	F2564
28	PIASTRA PORZIONATRICE INOX	F2565
29	ASTA PORZIONATRICE	F2566
30	SUPPORTO PORZIONATRICE	F2567
31	POMOLO PORZIONATRICE	F2568
32	TASSELLO BIANCO (n.2 pz.)	F2569
33	BLOCCO NERO GUIDALAMA	F2902
34	POMELLI 6x16 (n.2 pz.)	F2571
32+ 33+34	BLOCCO COMPLETO (GUIDALAMA + TASSELLI + POMELLI)	F2570
35	LAMIERINO SALVAMANI	F2572
36	ASTA GUIDALAMA	F2797
37	POMOLO GUIDALAMA	F2574
38	QUADROTTO GUIDALAMA	F2575

N.	Denominazione	Codice
39	CAVO SENZA SPINA V.230	F2576
	CAVO SENZA SPINA V.400	F2577
40	GOMMINO PIEDE	F2578
41	PIEDE MOTORE + GOMMINO	F2579
42	MOTORE ANODIZZATO V.230	F2580
	MOTORE VERNICIATO V.230	F2581
	MOTORE ANODIZZATO V.400	F2582
	MOTORE VERNICIATO V.400	F2583
43	SCATOLA PLASTICA GRANDE	F2584
44	PRESSACAVO PG9/11	F2585
45	SCHEDA AUTOFRENANTE	F2586
46	CONDENSATORE DA 20 uF	F2587
47	SUPPORTO IN GOMMA (n.2 pz.)	F2588
48	SCATOLA PLASTICA PICCOLA	F2589
49	PRESSACAVO PG9/11	F2585
50	PULSANTE RASATO VERDE	F2590
51	PULSANTE FUNGO ROSSO	F2591